Łożysko kulkowe zwykłe 61905-2RZ SKF

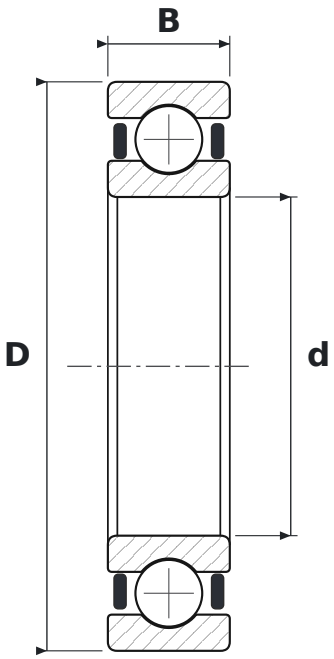

WYMIARY

d	średnica wewnętrzna	**25 mm**
D	średnica zewnętrzna	**42 mm**
B	szerokość	**9 mm**

CO ZNACZY OZNACZENIE 61905-2RZ

619	łożysko kulkowe zwykłe (6), seria 19 – cienkościenna
2RZ	uszczelnienia gumowe bezstykowe, dwustronne

PARAMETRY

Producent	**SKF**
Symbol producenta	**61905-2RZ**
Elementy toczne	**łożysko kulkowe jednorzędowe**
Masa	**0,043 kg**