Łożysko kulkowe zwykłe 61905-2ZC3 NKE

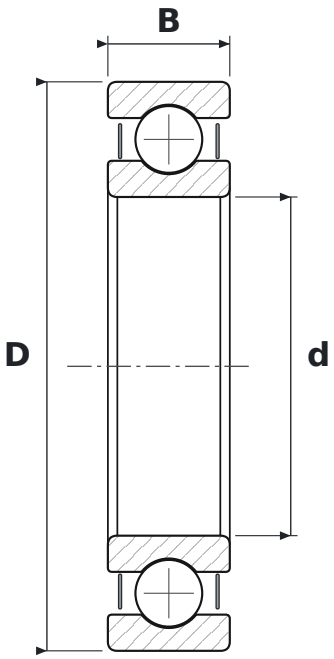

WYMIARY

d	średnica wewnętrzna	**25 mm**
D	średnica zewnętrzna	**42 mm**
B	szerokość	**9 mm**

CO ZNACZY OZNACZENIE 61905-2ZC3

619	łożysko kulkowe zwykłe (6), seria 19 – cienkościenna
2Z	blaszki ochronne, dwustronne
C3	luz promieniowy zwiększony

PARAMETRY

Producent	**NKE**
Symbol producenta	**61905-2ZC3**
Elementy toczne	**łożysko kulkowe jednorzędowe**
Masa	**0,042 kg**