Łożysko kulkowe zwykłe 61905 C3 NKE

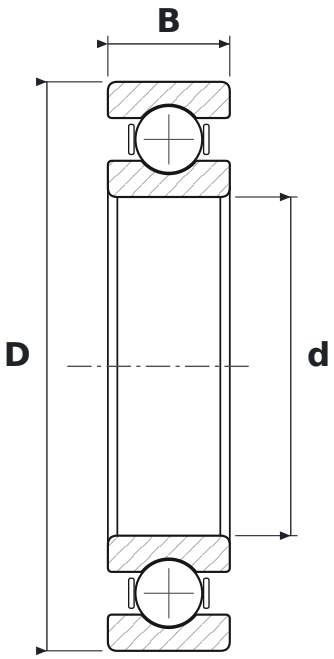

WYMIARY

d	średnica wewnętrzna	**25 mm**
D	średnica zewnętrzna	**42 mm**
B	szerokość	**9 mm**

CO ZNACZY OZNACZENIE 61905 C3

619	łożysko kulkowe zwykłe (6), seria 19 – cienkościenna
C3	luz promieniowy zwiększony

PARAMETRY

Producent	**NKE**
Symbol producenta	**61905 C3**
Elementy toczne	**łożysko kulkowe jednorzędowe**
Masa	**0,04 kg**