Łożysko kulkowe zwykłe 61908-2RS TIMKEN

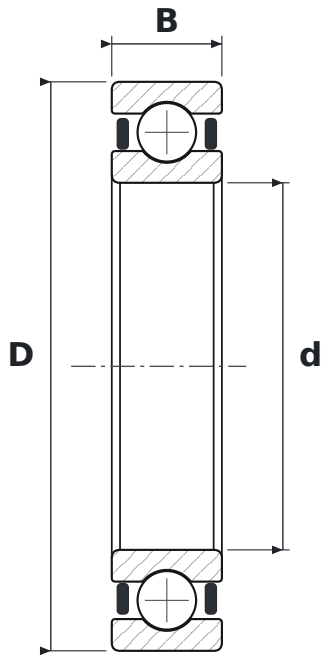

WYMIARY

d	średnica wewnętrzna	**40 mm**
D	średnica zewnętrzna	**62 mm**
B	szerokość	**12 mm**

CO ZNACZY OZNACZENIE 61908-2RS

619	łożysko kulkowe zwykłe (6), seria 19 – cienkościenna
2RS	uszczelnienia gumowe stykowe, dwustronne

PARAMETRY

Producent	**TIMKEN**
Symbol producenta	**61908-2RS**
Elementy toczne	**łożysko kulkowe jednorzędowe**