Łożysko kulkowe zwykłe 61908-2RS ZEN

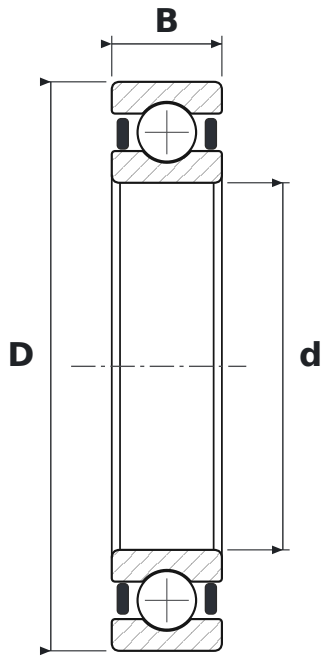

WYMIARY

d	średnica wewnętrzna	**40 mm**
D	średnica zewnętrzna	**62 mm**
B	szerokość	**12 mm**

CO ZNACZY OZNACZENIE 61908-2RS

619	łożysko kulkowe zwykłe (6), seria 19 – cienkościenna
2RS	uszczelnienia stykowe z gumy syntetycznej, dwustronne (od −20 do +110 °C)

PARAMETRY

Producent	**ZEN**
Symbol producenta	**61908-2RS**
Elementy toczne	**łożysko kulkowe jednorzędowe**
Masa	**0,108 kg**