Łożysko kulkowe zwykłe 61908-C3 FAG

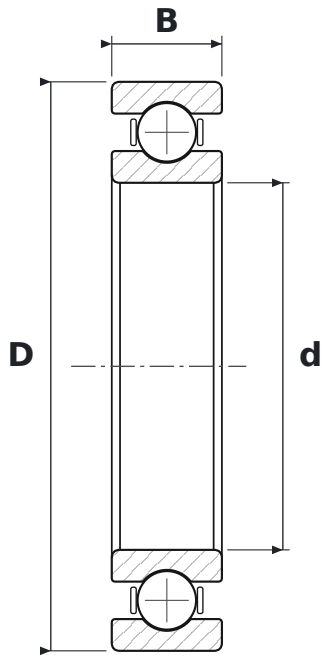

WYMIARY

d	średnica wewnętrzna	**40 mm**
D	średnica zewnętrzna	**62 mm**
B	szerokość	**12 mm**

CO ZNACZY OZNACZENIE 61908-C3

619	łożysko kulkowe zwykłe (6), seria 19 – cienkościenna
C3	luz promieniowy zwiększony

PARAMETRY

Producent	**FAG**
Symbol producenta	**61908-C3**
Elementy toczne	**łożysko kulkowe jednorzędowe**