Łożysko kulkowe zwykłe 61908 FAG

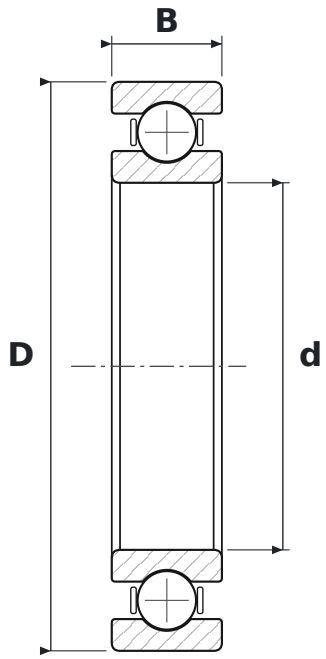

WYMIARY

d	średnica wewnętrzna	**40 mm**
D	średnica zewnętrzna	**62 mm**
B	szerokość	**12 mm**

PARAMETRY

Producent	**FAG**
Symbol producenta	**61908**
Elementy toczne	**łożysko kulkowe jednorzędowe**
Uszczelnienie	**otwarte – bez uszczelnień**
Luz promieniowy	**CN – normalny**
Masa	**0,115 kg**