Deep groove ball bearing 62/28-2RS1C3 SKF

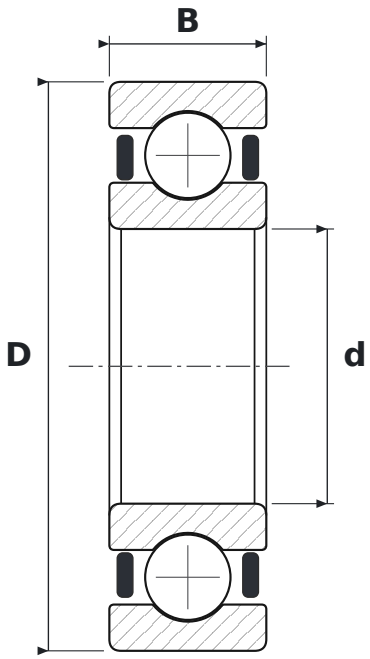

DIMENSIONS

d	bore diameter	**28 mm**
D	outside diameter	**58 mm**
B	width	**16 mm**

WHAT 62/28-2RS1C3 MEANS

62	łożysko kulkowe zwykłe (6), seria średnic 2 – lekka
2RS1	uszczelnienia stykowe z kauczuku NBR wzmocnione blachą stalową, dwustronne
C3	radial clearance greater than normal

SPECIFICATIONS

Manufacturer	**SKF**
Manufacturer designation	**62/28-2RS1C3**
Rolling elements	**single-row ball bearing**