Łożysko kulkowe zwykłe 62/28 NR NTN

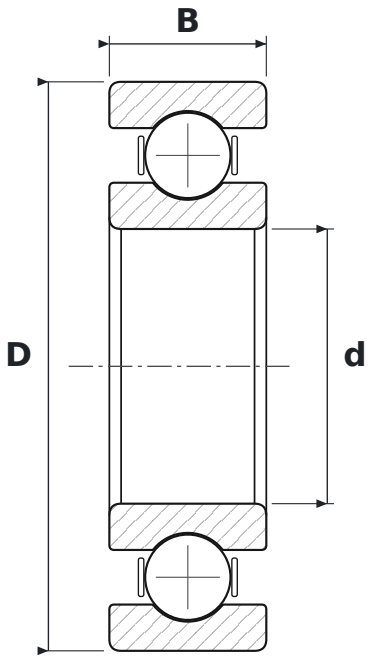

WYMIARY

d	średnica wewnętrzna	**28 mm**
D	średnica zewnętrzna	**58 mm**
B	szerokość	**16 mm**

CO ZNACZY OZNACZENIE 62/28 NR

62	łożysko kulkowe zwykłe (6), seria średnic 2 – lekka
NR	rowek z pierścieniem osadczym

PARAMETRY

Producent	**NTN**
Symbol producenta	**62/28 NR**
Elementy toczne	**łożysko kulkowe jednorzędowe**
Masa	**0,18 kg**