Łożysko kulkowe zwykłe 62/28 NRC3 NSK

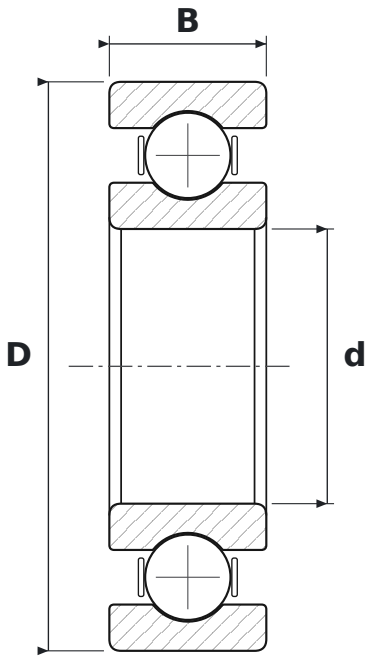

WYMIARY

d	średnica wewnętrzna	**28 mm**
D	średnica zewnętrzna	**58 mm**
B	szerokość	**16 mm**

CO ZNACZY OZNACZENIE 62/28 NRC3

62	łożysko kulkowe zwykłe (6), seria średnic 2 – lekka
NR	rowek z pierścieniem osadczym
C3	luz promieniowy zwiększony

PARAMETRY

Producent	**NSK**
Symbol producenta	**62/28 NRC3**
Elementy toczne	**łożysko kulkowe jednorzędowe**
Masa	**0,172 kg**