Łożysko kulkowe zwykłe 62/32 C3 NSK

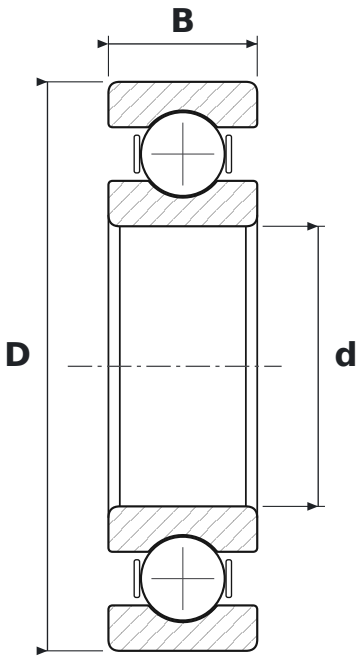

WYMIARY

d	średnica wewnętrzna	**32 mm**
D	średnica zewnętrzna	**65 mm**
B	szerokość	**17 mm**

CO ZNACZY OZNACZENIE 62/32 C3

62	łożysko kulkowe zwykłe (6), seria średnic 2 – lekka
C3	luz promieniowy zwiększony

PARAMETRY

Producent	**NSK**
Symbol producenta	**62/32 C3**
Elementy toczne	**łożysko kulkowe jednorzędowe**