Deep groove ball bearing 6200-2RS2 NKE

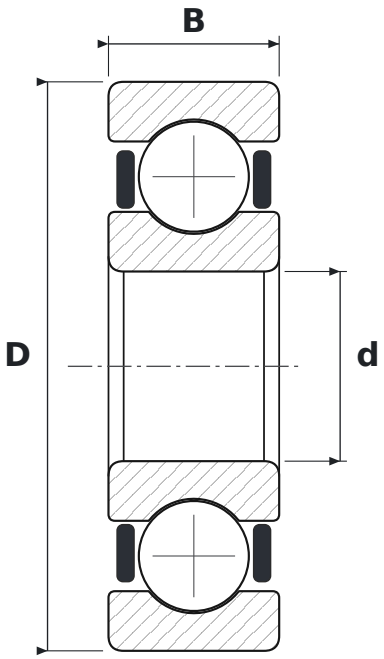

DIMENSIONS

d	bore diameter	**10 mm**
D	outside diameter	**30 mm**
B	width	**9 mm**

WHAT 6200-2RS2 MEANS

62	łożysko kulkowe zwykłe (6), seria średnic 2 – lekka
2RS2	uszczelnienia gumowe (NBR) stykowe typu RS2, dwustronne – warga przylega osiowo do pierścienia wewnętrznego

SPECIFICATIONS

Manufacturer	**NKE**
Manufacturer designation	**6200-2RS2**
Rolling elements	**single-row ball bearing**
Mass	**0.032 kg**