Łożysko kulkowe zwykłe 6200-2RSH SKF

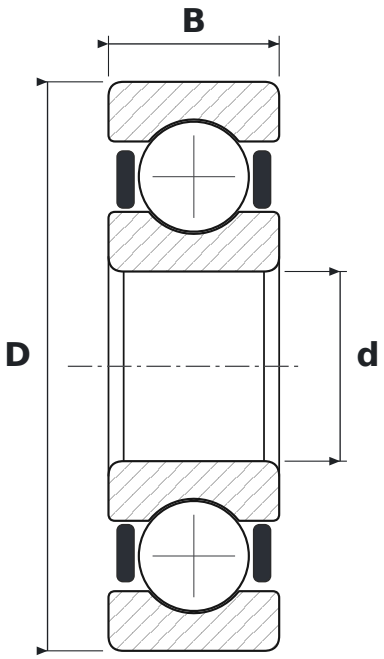

WYMIARY

d	średnica wewnętrzna	**10 mm**
D	średnica zewnętrzna	**30 mm**
B	szerokość	**9 mm**

CO ZNACZY OZNACZENIE 6200-2RSH

62	łożysko kulkowe zwykłe (6), seria średnic 2 – lekka
2RSH	uszczelnienia stykowe z kauczuku NBR wzmocnione blachą stalową, dwustronne

PARAMETRY

Producent	**SKF**
Symbol producenta	**6200-2RSH**
Elementy toczne	**łożysko kulkowe jednorzędowe**
Nośność dynamiczna C	**5,4 kN**
Nośność statyczna C0	**2,36 kN**
Masa	**0,032 kg**