# Łożysko kulkowe zwykłe 6200-2RSL SKF

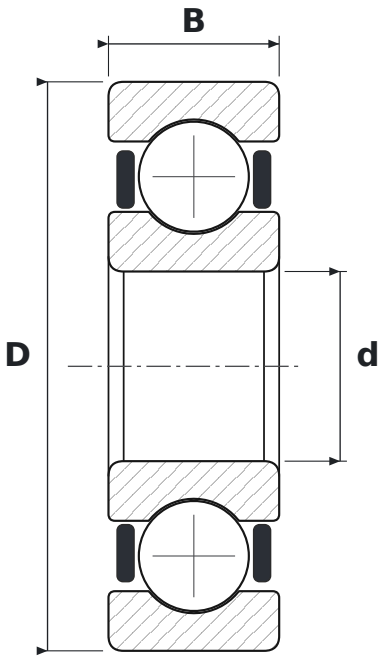


## WYMIARY

| | | |
|---|---|---|
| **d** | średnica wewnętrzna | **10 mm** |
| **D** | średnica zewnętrzna | **30 mm** |
| **B** | szerokość | **9 mm** |

## CO ZNACZY OZNACZENIE 6200-2RSL

| | |
|---|---|
| **62** | łożysko kulkowe zwykłe (6), seria średnic 2 – lekka |
| **2RSL** | uszczelnienia niskotarciowe z NBR wzmocnione blachą stalową, praktycznie bez styku z pierścieniem wewnętrznym, dwustronne |

## PARAMETRY

| | |
|---|---|
| Producent | **SKF** |
| Symbol producenta | **6200-2RSL** |
| Elementy toczne | **łożysko kulkowe jednorzędowe** |
| Nośność dynamiczna C | **5,4 kN** |
| Nośność statyczna C0 | **2,36 kN** |