Łożysko kulkowe zwykłe 6200-2ZC3 NKE

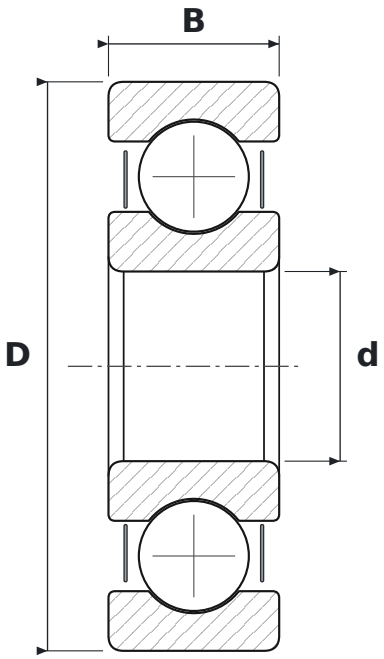

WYMIARY

d	średnica wewnętrzna	**10 mm**
D	średnica zewnętrzna	**30 mm**
B	szerokość	**9 mm**

CO ZNACZY OZNACZENIE 6200-2ZC3

62	łożysko kulkowe zwykłe (6), seria średnic 2 – lekka
2Z	blaszki ochronne, dwustronne
C3	luz promieniowy zwiększony

PARAMETRY

Producent	**NKE**
Symbol producenta	**6200-2ZC3**
Elementy toczne	**łożysko kulkowe jednorzędowe**
Masa	**0,032 kg**