Łożysko kulkowe zwykłe 6200-C FAG

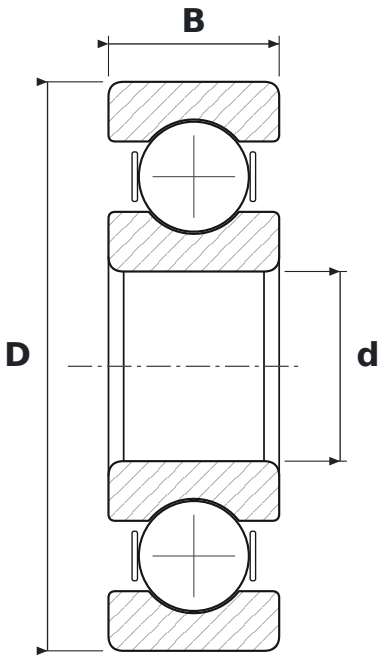

WYMIARY

d	średnica wewnętrzna	**10 mm**
D	średnica zewnętrzna	**30 mm**
B	szerokość	**9 mm**

CO ZNACZY OZNACZENIE 6200-C

62	łożysko kulkowe zwykłe (6), seria średnic 2 – lekka
C	generacja C – zmieniona konstrukcja wewnętrzna łożyska (FAG)

PARAMETRY

Producent	**FAG**
Symbol producenta	**6200-C**
Elementy toczne	**łożysko kulkowe jednorzędowe**
Masa	**0,031 kg**