Łożysko kulkowe zwykłe 6200 C3 NSK

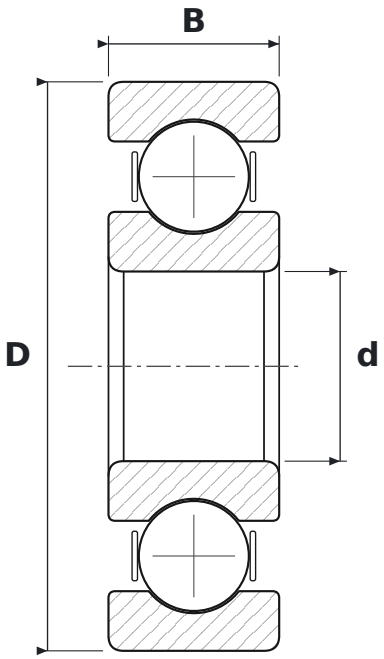

WYMIARY

d	średnica wewnętrzna	**10 mm**
D	średnica zewnętrzna	**30 mm**
B	szerokość	**9 mm**

CO ZNACZY OZNACZENIE 6200 C3

62	łożysko kulkowe zwykłe (6), seria średnic 2 – lekka
C3	luz promieniowy zwiększony

PARAMETRY

Producent	**NSK**
Symbol producenta	**6200 C3**
Elementy toczne	**łożysko kulkowe jednorzędowe**
Masa	**0,032 kg**