Łożysko kulkowe zwykłe 6200 CM NTN

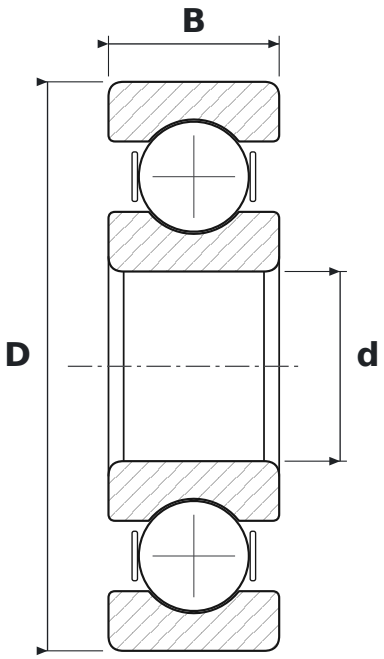

WYMIARY

d	średnica wewnętrzna	**10 mm**
D	średnica zewnętrzna	**30 mm**
B	szerokość	**9 mm**

CO ZNACZY OZNACZENIE 6200 CM

62	łożysko kulkowe zwykłe (6), seria średnic 2 – lekka
CM	luz do silników elektrycznych (cicha praca)

PARAMETRY

Producent	**NTN**
Symbol producenta	**6200 CM**
Elementy toczne	**łożysko kulkowe jednorzędowe**