Łożysko kulkowe zwykłe 6200-ZZ TIMKEN

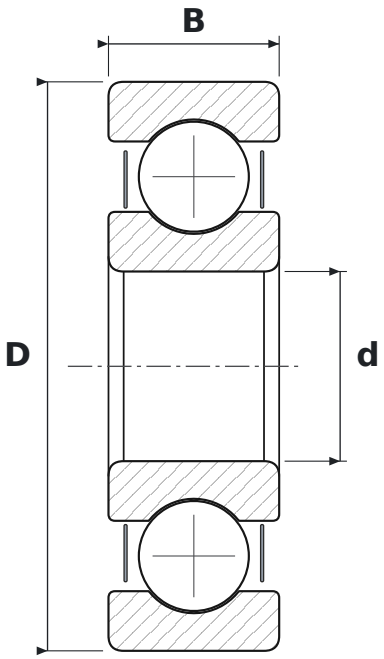

WYMIARY

d	średnica wewnętrzna	**10 mm**
D	średnica zewnętrzna	**30 mm**
B	szerokość	**9 mm**

CO ZNACZY OZNACZENIE 6200-ZZ

62	łożysko kulkowe zwykłe (6), seria średnic 2 – lekka
ZZ	blaszki ochronne, dwustronne

PARAMETRY

Producent	**TIMKEN**
Symbol producenta	**6200-ZZ**
Elementy toczne	**łożysko kulkowe jednorzędowe**