Deep groove ball bearing 6200 ZZCM KOYO

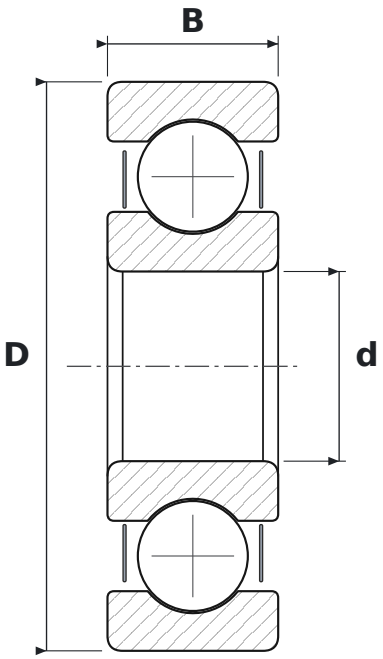

DIMENSIONS

d	bore diameter	**10 mm**
D	outside diameter	**30 mm**
B	width	**9 mm**

WHAT 6200 ZZCM MEANS

62	łożysko kulkowe zwykłe (6), seria średnic 2 – lekka
ZZ	blaszki ochronne, dwustronne
CM	luz promieniowy do łożysk silników elektrycznych

SPECIFICATIONS

Manufacturer	**KOYO**
Manufacturer designation	**6200 ZZCM**
Rolling elements	**single-row ball bearing**