Łożysko kulkowe zwykłe 6201-2RSH SKF

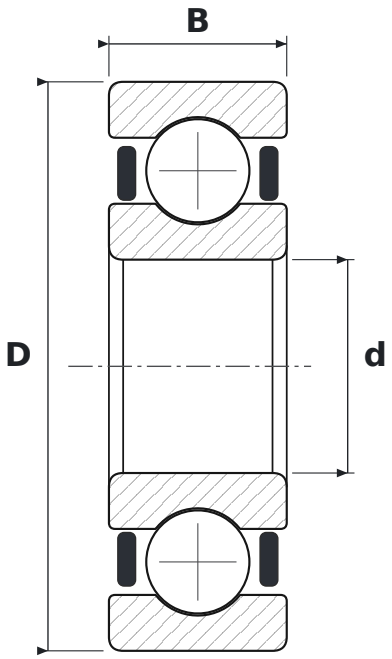

WYMIARY

d	średnica wewnętrzna	**12 mm**
D	średnica zewnętrzna	**32 mm**
B	szerokość	**10 mm**

CO ZNACZY OZNACZENIE 6201-2RSH

62	łożysko kulkowe zwykłe (6), seria średnic 2 – lekka
2RSH	uszczelnienia stykowe z kauczuku NBR wzmocnione blachą stalową, dwustronne

PARAMETRY

Producent	**SKF**
Symbol producenta	**6201-2RSH**
Elementy toczne	**łożysko kulkowe jednorzędowe**
Nośność dynamiczna C	**7,28 kN**
Nośność statyczna C0	**3,1 kN**
Masa	**0,037 kg**