Deep groove ball bearing 6201-2Z/GJN SKF

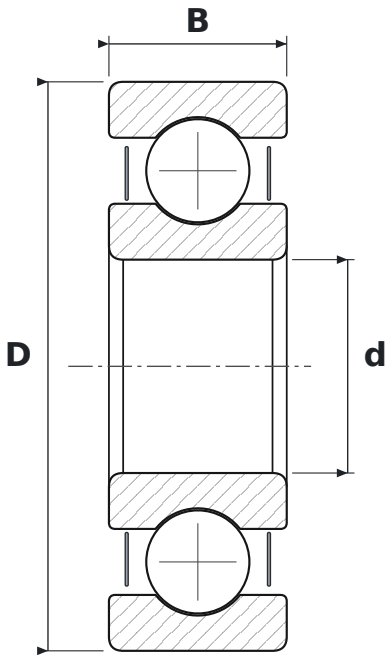

DIMENSIONS

d	bore diameter	**12 mm**
D	outside diameter	**32 mm**
B	width	**10 mm**

WHAT 6201-2Z/GJN MEANS

62	łożysko kulkowe zwykłe (6), seria średnic 2 – lekka
2Z	steel shields, both sides
GJN	smar wysokotemperaturowy: zagęszczacz polimocznikowy, olej mineralny, NLGI 2

SPECIFICATIONS

Manufacturer	**SKF**
Manufacturer designation	**6201-2Z/GJN**
Rolling elements	**single-row ball bearing**
Basic dynamic load rating C	**7.28 kN**
Basic static load rating C0	**3.1 kN**