Łożysko kulkowe zwykłe 6201-2Z ZEN

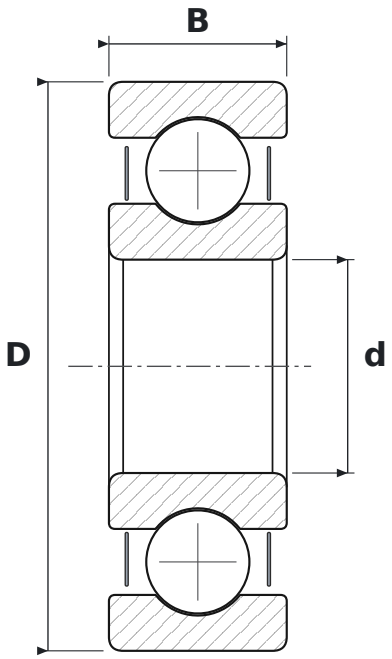

WYMIARY

d	średnica wewnętrzna	**12 mm**
D	średnica zewnętrzna	**32 mm**
B	szerokość	**10 mm**

CO ZNACZY OZNACZENIE 6201-2Z

62	łożysko kulkowe zwykłe (6), seria średnic 2 – lekka
2Z	blaszki ochronne, dwustronne

PARAMETRY

Producent	**ZEN**
Symbol producenta	**6201-2Z**
Elementy toczne	**łożysko kulkowe jednorzędowe**