Łożysko kulkowe zwykłe 6201 C3 NKE

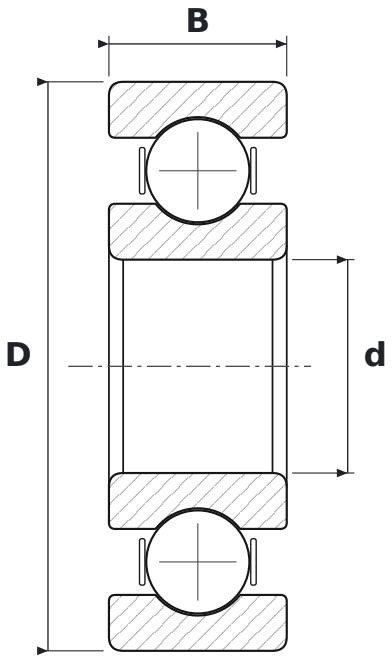

WYMIARY

d	średnica wewnętrzna	**12 mm**
D	średnica zewnętrzna	**32 mm**
B	szerokość	**10 mm**

CO ZNACZY OZNACZENIE 6201 C3

62	łożysko kulkowe zwykłe (6), seria średnic 2 – lekka
C3	luz promieniowy zwiększony

PARAMETRY

Producent	**NKE**
Symbol producenta	**6201 C3**
Elementy toczne	**łożysko kulkowe jednorzędowe**
Masa	**0,04 kg**