Łożysko kulkowe zwykłe 6201 NKE

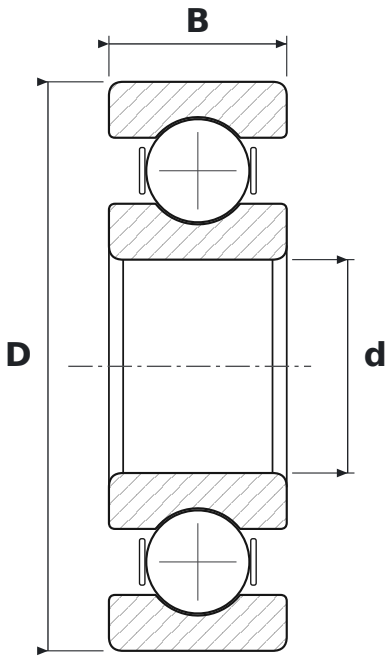

WYMIARY

d	średnica wewnętrzna	**12 mm**
D	średnica zewnętrzna	**32 mm**
B	szerokość	**10 mm**

PARAMETRY

Producent	**NKE**
Symbol producenta	**6201**
Elementy toczne	**łożysko kulkowe jednorzędowe**
Uszczelnienie	**otwarte – bez uszczelnień**
Luz promieniowy	**CN – normalny**
Masa	**0,04 kg**