Łożysko kulkowe zwykłe 6201 ZZCM KOYO

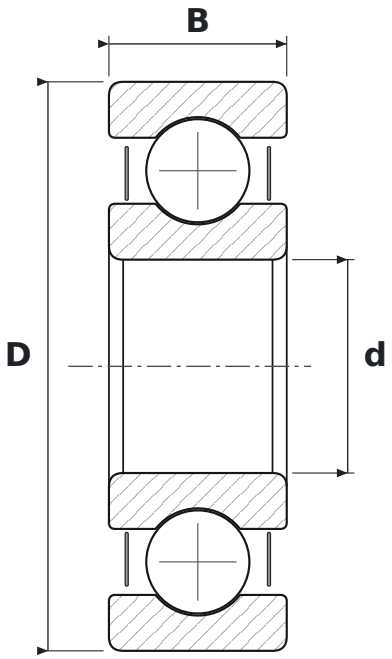

WYMIARY

d	średnica wewnętrzna	**12 mm**
D	średnica zewnętrzna	**32 mm**
B	szerokość	**10 mm**

CO ZNACZY OZNACZENIE 6201 ZZCM

62	łożysko kulkowe zwykłe (6), seria średnic 2 – lekka
ZZ	blaszki ochronne, dwustronne
CM	luz promieniowy do łożysk silników elektrycznych

PARAMETRY

Producent	**KOYO**
Symbol producenta	**6201 ZZCM**
Elementy toczne	**łożysko kulkowe jednorzędowe**