Łożysko kulkowe zwykłe 6202 SKF

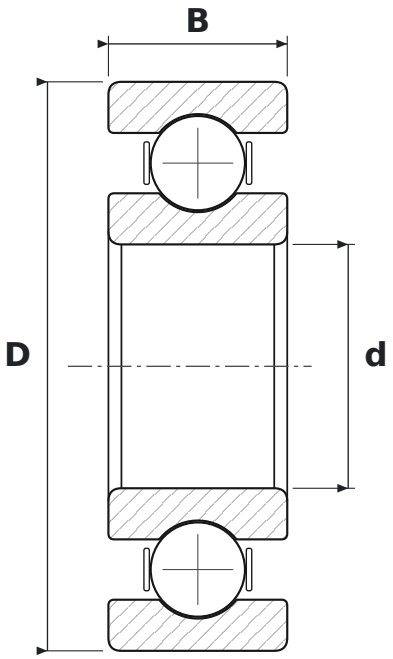

WYMIARY

d	średnica wewnętrzna	**15 mm**
D	średnica zewnętrzna	**35 mm**
B	szerokość	**11 mm**

PARAMETRY

Producent	**SKF**
Symbol producenta	**6202**
Elementy toczne	**łożysko kulkowe jednorzędowe**
Uszczelnienie	**otwarte – bez uszczelnień**
Luz promieniowy	**CN – normalny**
Nośność dynamiczna C	**8,06 kN**
Nośność statyczna C0	**3,75 kN**