Łożysko kulkowe zwykłe 6202-ZZ-C3 TIMKEN

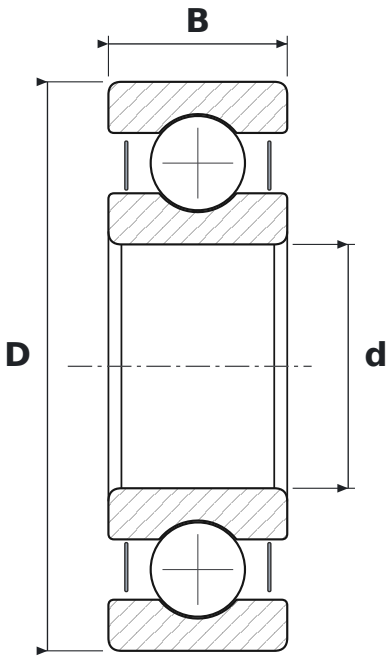

WYMIARY

d	średnica wewnętrzna	**15 mm**
D	średnica zewnętrzna	**35 mm**
B	szerokość	**11 mm**

CO ZNACZY OZNACZENIE 6202-ZZ-C3

62	łożysko kulkowe zwykłe (6), seria średnic 2 – lekka
ZZ	blaszki ochronne, dwustronne
C3	luz promieniowy zwiększony

PARAMETRY

Producent	**TIMKEN**
Symbol producenta	**6202-ZZ-C3**
Elementy toczne	**łożysko kulkowe jednorzędowe**