Łożysko kulkowe zwykłe 6202-2Z SKF

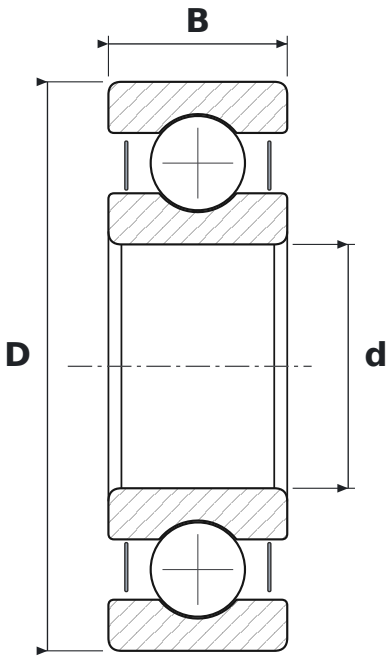

WYMIARY

d	średnica wewnętrzna	**15 mm**
D	średnica zewnętrzna	**35 mm**
B	szerokość	**11 mm**

CO ZNACZY OZNACZENIE 6202-2Z

62	łożysko kulkowe zwykłe (6), seria średnic 2 – lekka
2Z	blaszki ochronne, dwustronne

PARAMETRY

Producent	**SKF**
Symbol producenta	**6202-2Z**
Elementy toczne	**łożysko kulkowe jednorzędowe**
Nośność dynamiczna C	**8,06 kN**
Nośność statyczna C0	**3,75 kN**
Masa	**0,047 kg**