Łożysko kulkowe zwykłe 6202 ZZC3 SNR

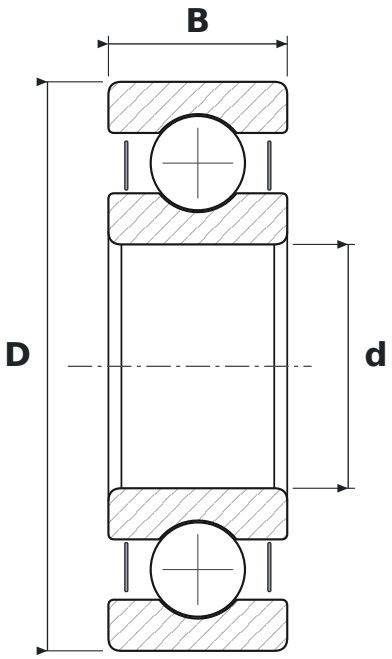

WYMIARY

d	średnica wewnętrzna	**15 mm**
D	średnica zewnętrzna	**35 mm**
B	szerokość	**11 mm**

CO ZNACZY OZNACZENIE 6202 ZZC3

62	łożysko kulkowe zwykłe (6), seria średnic 2 – lekka
ZZ	blaszki ochronne, dwustronne
C3	luz promieniowy zwiększony

PARAMETRY

Producent	**SNR**
Symbol producenta	**6202 ZZC3**
Elementy toczne	**łożysko kulkowe jednorzędowe**