Łożysko kulkowe zwykłe 6202 ZZECM NACHI

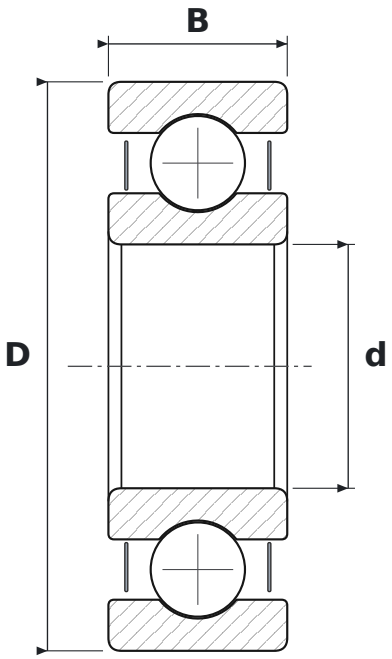

WYMIARY

d	średnica wewnętrzna	**15 mm**
D	średnica zewnętrzna	**35 mm**
B	szerokość	**11 mm**

CO ZNACZY OZNACZENIE 6202 ZZECM

62	łożysko kulkowe zwykłe (6), seria średnic 2 – lekka
ZZE	blaszki ochronne, dwustronne
CM	luz do silników elektrycznych (cicha praca)

PARAMETRY

Producent	**NACHI**
Symbol producenta	**6202 ZZECM**
Elementy toczne	**łożysko kulkowe jednorzędowe**