Łożysko kulkowe zwykłe 6203 C4 NTN

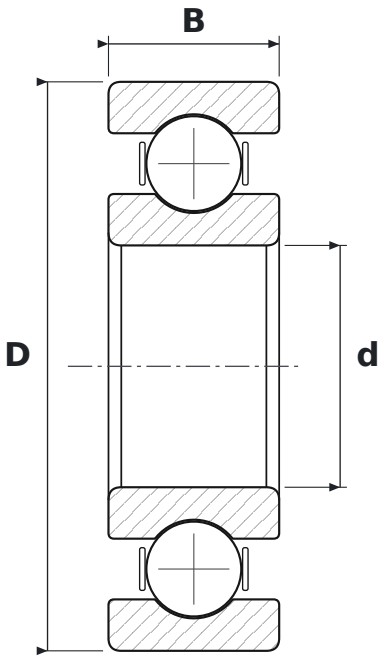

WYMIARY

d	średnica wewnętrzna	**17 mm**
D	średnica zewnętrzna	**40 mm**
B	szerokość	**12 mm**

CO ZNACZY OZNACZENIE 6203 C4

62	łożysko kulkowe zwykłe (6), seria średnic 2 – lekka
C4	luz promieniowy duży

PARAMETRY

Producent	**NTN**
Symbol producenta	**6203 C4**
Elementy toczne	**łożysko kulkowe jednorzędowe**
Masa	**0,066 kg**