Łożysko kulkowe zwykłe 6203 NR NACHI

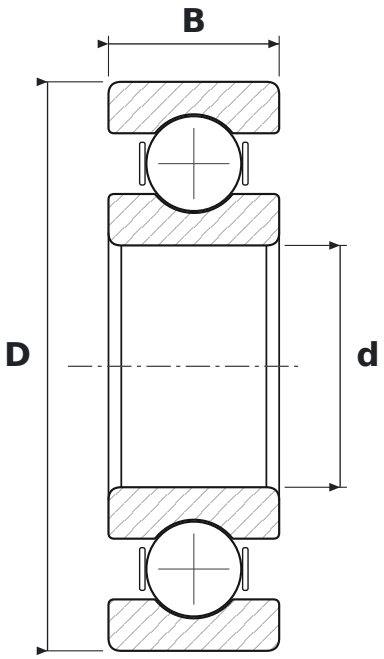

WYMIARY

d	średnica wewnętrzna	**17 mm**
D	średnica zewnętrzna	**40 mm**
B	szerokość	**12 mm**

CO ZNACZY OZNACZENIE 6203 NR

62	łożysko kulkowe zwykłe (6), seria średnic 2 – lekka
NR	rowek z pierścieniem osadczym

PARAMETRY

Producent	**NACHI**
Symbol producenta	**6203 NR**
Elementy toczne	**łożysko kulkowe jednorzędowe**