Łożysko kulkowe zwykłe 6203 SKF

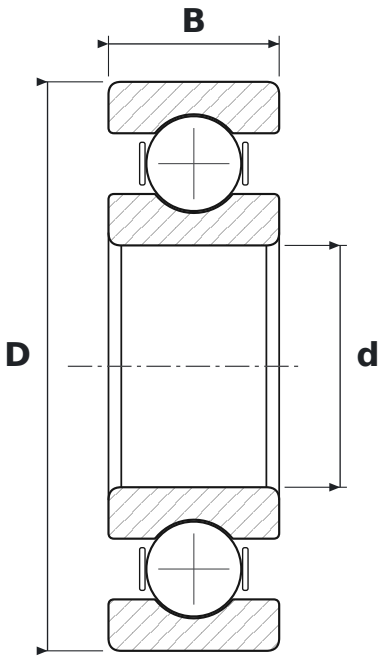

WYMIARY

d	średnica wewnętrzna	**17 mm**
D	średnica zewnętrzna	**40 mm**
B	szerokość	**12 mm**

PARAMETRY

Producent	**SKF**
Symbol producenta	**6203**
Elementy toczne	**łożysko kulkowe jednorzędowe**
Uszczelnienie	**otwarte – bez uszczelnień**
Luz promieniowy	**CN – normalny**
Nośność dynamiczna C	**9,95 kN**
Nośność statyczna C0	**4,75 kN**
Masa	**0,062 kg**