Łożysko kulkowe zwykłe 6203 ZZCM KOYO

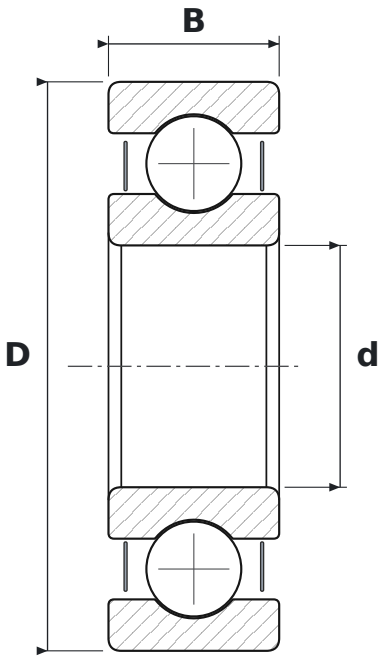

WYMIARY

d	średnica wewnętrzna	**17 mm**
D	średnica zewnętrzna	**40 mm**
B	szerokość	**12 mm**

CO ZNACZY OZNACZENIE 6203 ZZCM

62	łożysko kulkowe zwykłe (6), seria średnic 2 – lekka
ZZ	blaszki ochronne, dwustronne
CM	luz promieniowy do łożysk silników elektrycznych

PARAMETRY

Producent	**KOYO**
Symbol producenta	**6203 ZZCM**
Elementy toczne	**łożysko kulkowe jednorzędowe**