Łożysko kulkowe zwykłe 6203-2Z/WT SKF

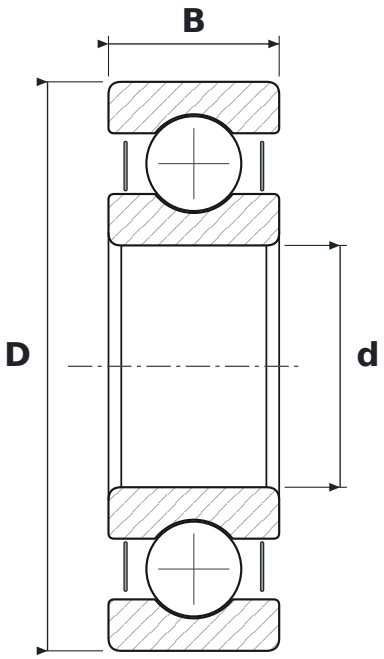

WYMIARY

d	średnica wewnętrzna	**17 mm**
D	średnica zewnętrzna	**40 mm**
B	szerokość	**12 mm**

CO ZNACZY OZNACZENIE 6203-2Z/WT

62	łożysko kulkowe zwykłe (6), seria średnic 2 – lekka
2Z	blaszki ochronne, dwustronne
WT	smar o szerokim zakresie temperatur: zagęszczacz polimocznikowy, olej estrowy, NLGI 2–3

PARAMETRY

Producent	**SKF**
Symbol producenta	**6203-2Z/WT**
Elementy toczne	**łożysko kulkowe jednorzędowe**
Nośność dynamiczna C	**9,95 kN**
Nośność statyczna C0	**4,75 kN**
Masa	**0,066 kg**