Łożysko kulkowe zwykłe 6204-2RS-ID3/4 ZEN

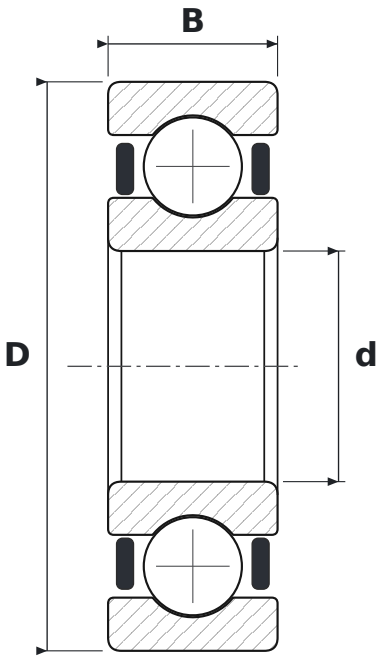

WYMIARY

d	średnica wewnętrzna	**19,05 mm**
D	średnica zewnętrzna	**47 mm**
B	szerokość	**14 mm**

PARAMETRY

Producent	**ZEN**
Symbol producenta	**6204-2RS-ID3/4**
Elementy toczne	**łożysko kulkowe jednorzędowe**
2RS	**uszczelnienia stykowe z gumy syntetycznej, dwustronne (od −20 do +110 °C)**
Luz promieniowy	**CN – normalny**