Deep groove ball bearing 6204-2RS2C3 NKE

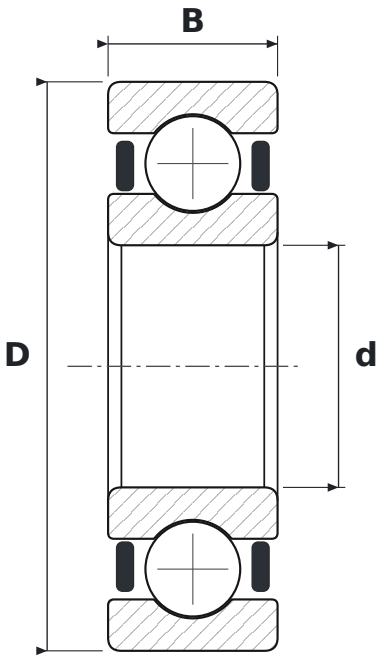

DIMENSIONS

d	bore diameter	**20 mm**
D	outside diameter	**47 mm**
B	width	**14 mm**

WHAT 6204-2RS2C3 MEANS

62	łożysko kulkowe zwykłe (6), seria średnic 2 – lekka
2RS2	uszczelnienia gumowe (NBR) stykowe typu RS2, dwustronne – warga przylega osiowo do pierścienia wewnętrznego
C3	radial clearance greater than normal

SPECIFICATIONS

Manufacturer	**NKE**
Manufacturer designation	**6204-2RS2C3**
Rolling elements	**single-row ball bearing**