Łożysko kulkowe zwykłe 6204 LLUCM/5K NTN

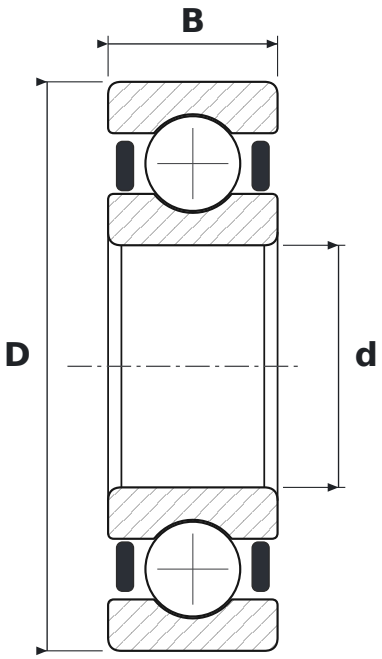

WYMIARY

d	średnica wewnętrzna	**20 mm**
D	średnica zewnętrzna	**47 mm**
B	szerokość	**14 mm**

CO ZNACZY OZNACZENIE 6204 LLUCM/5K

62	łożysko kulkowe zwykłe (6), seria średnic 2 – lekka
LLU	uszczelnienia stykowe z kauczuku nitrylowego (NBR), dwustronne, od −20 do +120 °C
CM	luz do silników elektrycznych (cicha praca)
5K	smar Kyodo Yushi Multemp SRL (od −40 do +150 °C)

PARAMETRY

Producent	**NTN**
Symbol producenta	**6204 LLUCM/5K**
Elementy toczne	**łożysko kulkowe jednorzędowe**