Łożysko kulkowe zwykłe 6204-NR NKE

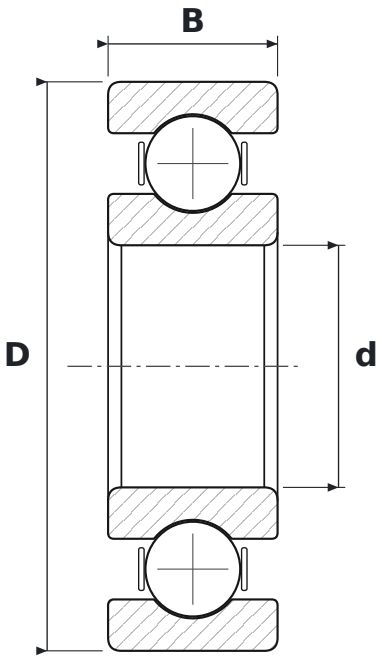

WYMIARY

d	średnica wewnętrzna	**20 mm**
D	średnica zewnętrzna	**47 mm**
B	szerokość	**14 mm**

CO ZNACZY OZNACZENIE 6204-NR

62	łożysko kulkowe zwykłe (6), seria średnic 2 – lekka
NR	rowek z pierścieniem osadczym

PARAMETRY

Producent	**NKE**
Symbol producenta	**6204-NR**
Elementy toczne	**łożysko kulkowe jednorzędowe**