# Łożysko kulkowe zwykłe 6205 2RSCM KOYO

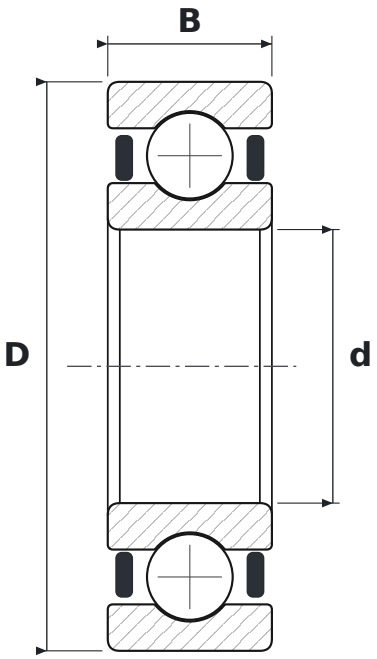


## WYMIARY

| | | |
|---|---|---|
| **d** | średnica wewnętrzna | **25 mm** |
| **D** | średnica zewnętrzna | **52 mm** |
| **B** | szerokość | **15 mm** |

## CO ZNACZY OZNACZENIE 6205 2RSCM

| | |
|---|---|
| **62** | łożysko kulkowe zwykłe (6), seria średnic 2 – lekka |
| **2RS** | uszczelnienia stykowe, dwustronne |
| **CM** | luz promieniowy do łożysk silników elektrycznych |

## PARAMETRY

| | |
|---|---|
| Producent | **KOYO** |
| Symbol producenta | **6205 2RSCM** |
| Elementy toczne | **łożysko kulkowe jednorzędowe** |