Łożysko kulkowe zwykłe 6205-2RSHC3 SKF

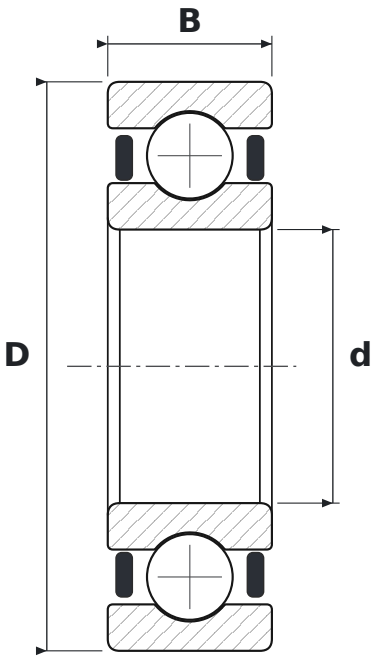

WYMIARY

d	średnica wewnętrzna	**25 mm**
D	średnica zewnętrzna	**52 mm**
B	szerokość	**15 mm**

CO ZNACZY OZNACZENIE 6205-2RSHC3

62	łożysko kulkowe zwykłe (6), seria średnic 2 – lekka
2RSH	uszczelnienia stykowe z kauczuku NBR wzmocnione blachą stalową, dwustronne
C3	luz promieniowy zwiększony

PARAMETRY

Producent	**SKF**
Symbol producenta	**6205-2RSHC3**
Elementy toczne	**łożysko kulkowe jednorzędowe**
Nośność dynamiczna C	**14,8 kN**
Nośność statyczna C0	**7,8 kN**
Masa	**0,13 kg**