Deep groove ball bearing 6205-2RSHC3WT SKF

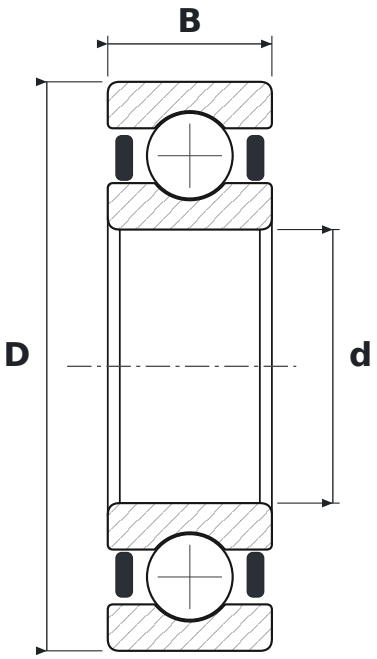

DIMENSIONS

d	bore diameter	**25 mm**
D	outside diameter	**52 mm**
B	width	**15 mm**

WHAT 6205-2RSHC3WT MEANS

62	łożysko kulkowe zwykłe (6), seria średnic 2 – lekka
2RSH	uszczelnienia stykowe z kauczuku NBR wzmocnione blachą stalową, dwustronne
C3	radial clearance greater than normal
WT	smar o szerokim zakresie temperatur: zagęszczacz polimocznikowy, olej estrowy, NLGI 2–3

SPECIFICATIONS

Manufacturer	**SKF**
Manufacturer designation	**6205-2RSHC3WT**
Rolling elements	**single-row ball bearing**
Basic dynamic load rating C	**14.8 kN**
Basic static load rating C0	**7.8 kN**
Mass	**0.129 kg**