Łożysko kulkowe zwykłe 6205-2ZNR NKE

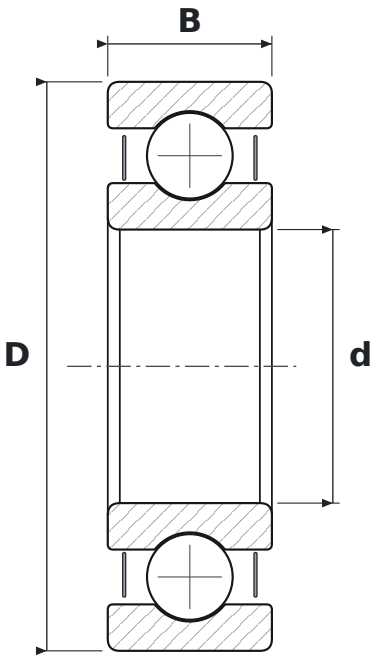

WYMIARY

d	średnica wewnętrzna	**25 mm**
D	średnica zewnętrzna	**52 mm**
B	szerokość	**15 mm**

CO ZNACZY OZNACZENIE 6205-2ZNR

62	łożysko kulkowe zwykłe (6), seria średnic 2 – lekka
2Z	blaszki ochronne, dwustronne
NR	rowek z pierścieniem osadczym

PARAMETRY

Producent	**NKE**
Symbol producenta	**6205-2ZNR**
Elementy toczne	**łożysko kulkowe jednorzędowe**