Deep groove ball bearing 6205-C-HRS FAG

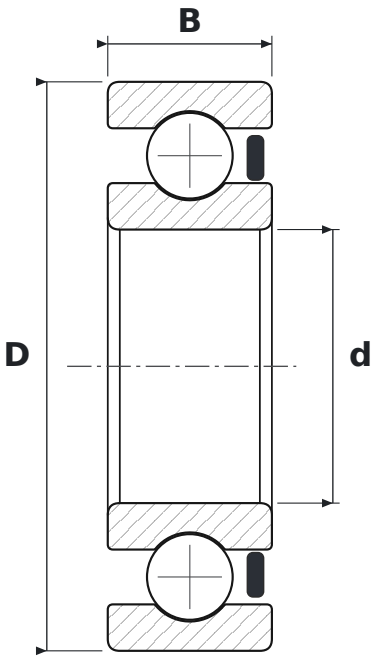

DIMENSIONS

d	bore diameter	**25 mm**
D	outside diameter	**52 mm**
B	width	**15 mm**

WHAT 6205-C-HRS MEANS

62	łożysko kulkowe zwykłe (6), seria średnic 2 – lekka
C	generation C – revised internal design (FAG)
HRS	uszczelnienie wargowe z gumy NBR (stykowe) z jednej strony, mniejsze tarcie niż w wykonaniu RSR

SPECIFICATIONS

Manufacturer	**FAG**
Manufacturer designation	**6205-C-HRS**
Rolling elements	**single-row ball bearing**