Deep groove ball bearing 6205 CM KOYO

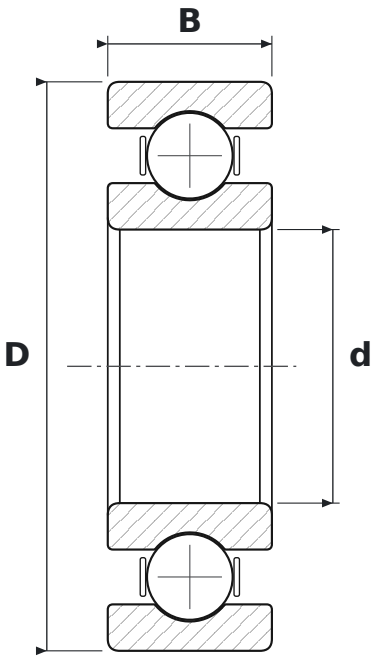

DIMENSIONS

d	bore diameter	**25 mm**
D	outside diameter	**52 mm**
B	width	**15 mm**

WHAT 6205 CM MEANS

62	łożysko kulkowe zwykłe (6), seria średnic 2 – lekka
CM	luz promieniowy do łożysk silników elektrycznych

SPECIFICATIONS

Manufacturer	**KOYO**
Manufacturer designation	**6205 CM**
Rolling elements	**single-row ball bearing**