Deep groove ball bearing 6205-LLBNR2AS NTN

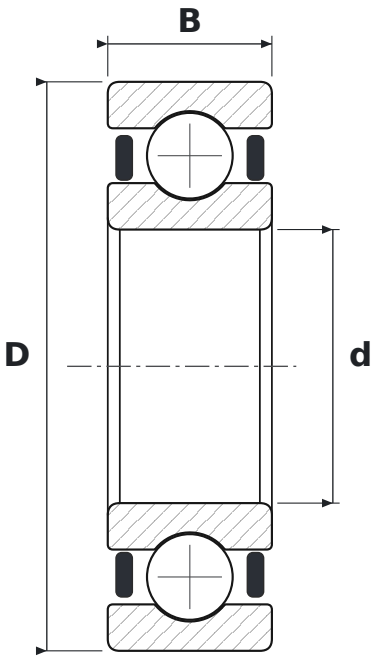

DIMENSIONS

d	bore diameter	**25 mm**
D	outside diameter	**52 mm**
B	width	**15 mm**

WHAT 6205-LLBNR2AS MEANS

62	łożysko kulkowe zwykłe (6), seria średnic 2 – lekka
LLB	uszczelnienia bezstykowe z kauczuku nitrylowego (NBR), dwustronne, od −25 do +120 °C
NR	snap ring groove with snap ring
2AS	smar Shell Alvania S2 (od −25 do +120 °C)

SPECIFICATIONS

Manufacturer	**NTN**
Manufacturer designation	**6205-LLBNR2AS**
Rolling elements	**single-row ball bearing**
Mass	**0.13 kg**