# Łożysko kulkowe zwykłe 6205-NSE9CM NACHI

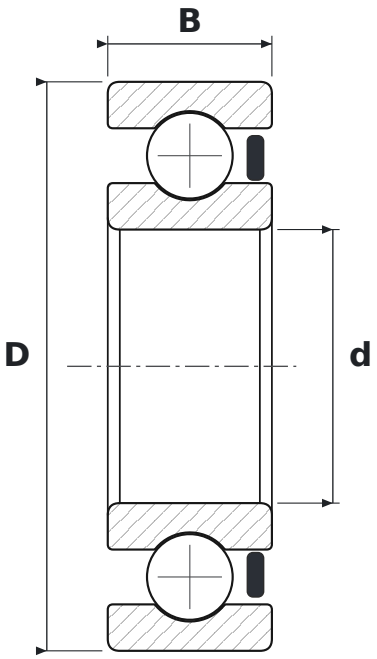


## WYMIARY

| | | |
|---|---|---|
| **d** | średnica wewnętrzna | **25 mm** |
| **D** | średnica zewnętrzna | **52 mm** |
| **B** | szerokość | **15 mm** |

## PARAMETRY

| | |
|---|---|
| Producent | **NACHI** |
| Symbol producenta | **6205-NSE9CM** |
| Elementy toczne | **łożysko kulkowe jednorzędowe** |
| RS | **uszczelnienie gumowe stykowe, jednostronne** |
| CM | **luz do silników elektrycznych (cicha praca)** |
| Luz promieniowy | **CN – normalny** |