Łożysko kulkowe zwykłe 6205 SKF

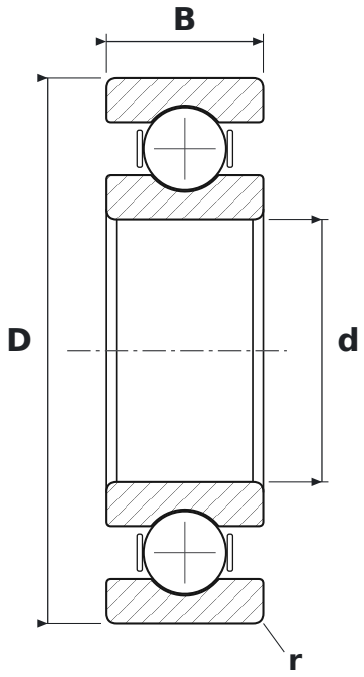

WYMIARY

d	średnica wewnętrzna	**25 mm**
D	średnica zewnętrzna	**52 mm**
B	szerokość	**15 mm**
r	promień krawędzi (min.)	**1 mm**

PARAMETRY

Producent	**SKF**
Symbol producenta	**6205**
r min – promień krawędzi	**1 mm**
Elementy toczne	**łożysko kulkowe jednorzędowe**
Uszczelnienie	**otwarte – bez uszczelnień**
Luz promieniowy	**CN – normalny**
Nośność dynamiczna C	**14,8 kN**
Nośność statyczna C0	**7,8 kN**
Masa	**0,125 kg**