Łożysko kulkowe zwykłe 6205-2Z SKF

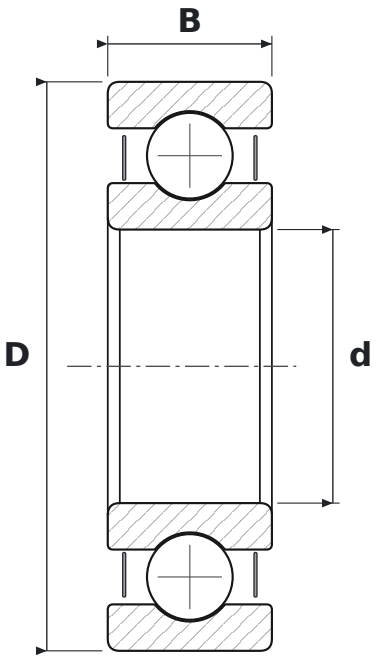

WYMIARY

d	średnica wewnętrzna	**25 mm**
D	średnica zewnętrzna	**52 mm**
B	szerokość	**15 mm**

CO ZNACZY OZNACZENIE 6205-2Z

62	łożysko kulkowe zwykłe (6), seria średnic 2 – lekka
2Z	blaszki ochronne, dwustronne

PARAMETRY

Producent	**SKF**
Symbol producenta	**6205-2Z**
Elementy toczne	**łożysko kulkowe jednorzędowe**
Nośność dynamiczna C	**14,8 kN**
Nośność statyczna C0	**7,8 kN**
Masa	**0,131 kg**